Продольный профиль газопровода низкого давления от 9ПК0 до 9ПК3

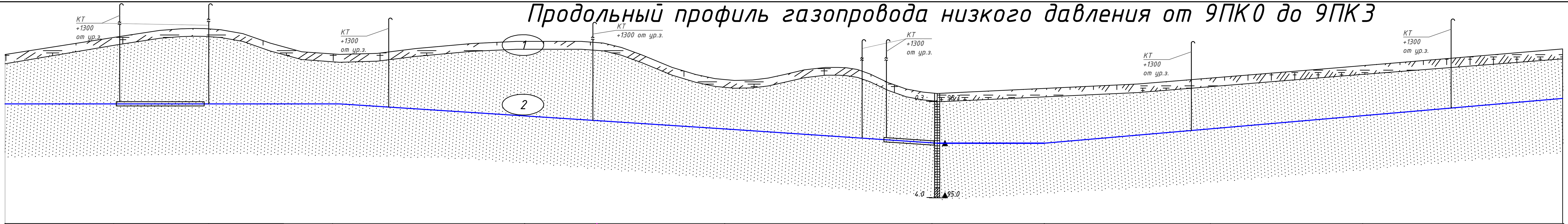

Отметка земли проектная, м	100.48	102.16	102.50	101.50	102.00	100.34	99.99	100.20	100.60	101.06	101.72
Отметка земли фактическая, м	100.48	102.16	102.50	101.50	102.00	100.34	99.99	100.20	100.60	101.06	101.72
Отметка дна траншеи, м	98.32	99.32	102.16	99.34	98.38	98.23	97.88	98.09	98.49	98.95	99.61
Отметка верха трубы, м	98.58	99.58	99.28	99.60	98.64	98.44	98.09	98.30	98.70	99.16	99.82
Глубина траншеи, м	2.16	2.48	3.14	2.16	3.12	2.11	2.11	2.11	2.11	2.11	2.11

Обозначение трубы и тип изоляции	Труба ПЭ100 ГАЗ SDR11 160x14.6 ГОСТ Р 50838-2009	Труба ПЭ100 ГАЗ SDR11 110x10.0 ГОСТ Р 50838-2009	Труба ПЭ100 ГАЗ SDR11 110x10.0 ГОСТ Р 50838-2009
Основание	Песчаная подушка 100мм и засыпка газопровода сверху, на высоту200мм, естественным мягким грунтом	Песчаная подушка 100мм и засыпка газопровода сверху, на высоту200мм, естественным мягким грунтом	Песчаная подушка 100мм и засыпка газопровода сверху, на высоту200мм, естественным мягким грунтом
Уклон / Длина, м	0 / 63.0; 50.9 / 0.98	24.4 / 6.8; 39.9 / 0.87	1.25 / 121.6

Расстояние, м	20.9	18.3	4.3	19.5	37.0	13.9	24.4	39.9	21.6	32.0	29.3	38.7

Метод прокладки газопровода

Пикет: 9ПК0; 9ПК0+20.9; 9ПК0+39.2; 9ПК0+43.6; 9ПК0+63.2; 9ПК1; Переход; 9ПК1+13.6; 9ПК1+68.1; 9ПК1+78.3; 9ПК2; 9ПК2+61.3; 9ПК3

Развернутый план: Футляр SDR11 Ф125x20.5, L=17.0 м; Футляр SDR 11 Ф160х14.6, L=9.7 м; С-6; 2ПК1+67.7 КНР-160 ПЭ100 SDR11

Продольный профиль газопровода низкого давления от 9ПК3 до 9ПК4+73.0

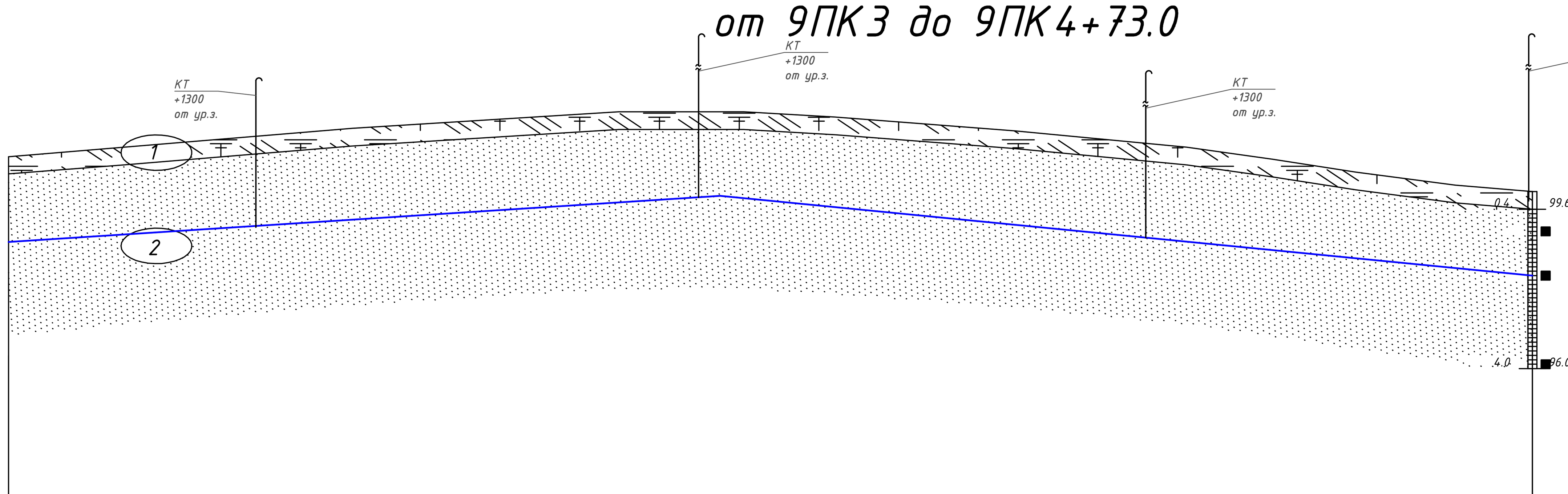

Отметка земли проектная, м	101.72	102.80	102.60	100.49
Отметка земли фактическая, м	101.72	102.80	102.60	100.49
Отметка дна траншеи, м	134.84	100.69	134.84	98.38
Отметка верха трубы, м	135.10	100.90	135.10	98.59
Глубина траншеи, м	2.14	2.11	2.14	2.11

Обозначение трубы и тип изоляции	Труба ПЭ100 ГАЗ SDR11 110x10.0 ГОСТ Р 50838-2009	Труба ПЭ100 ГАЗ SDR11 110x10.0 ГОСТ Р 50838-2009
Основание	Песчаная подушка 100мм и засыпка газопровода сверху, на высоту200мм, естественным мягким грунтом	Песчаная подушка 100мм и засыпка газопровода сверху, на высоту200мм, естественным мягким грунтом
Уклон / Длина, м	1.34 / 80.5	91.5 / 1.18

Расстояние, м	80.5	19.5	22.6	49.4

Метод прокладки газопровода

Пикет: 9ПК3; 9ПК4; 9ПК4+22.6; 9ПК4+73.0

Развернутый план

Продольный профиль газопровода низкого давления от 10ПК0 до 10ПК1+50.0

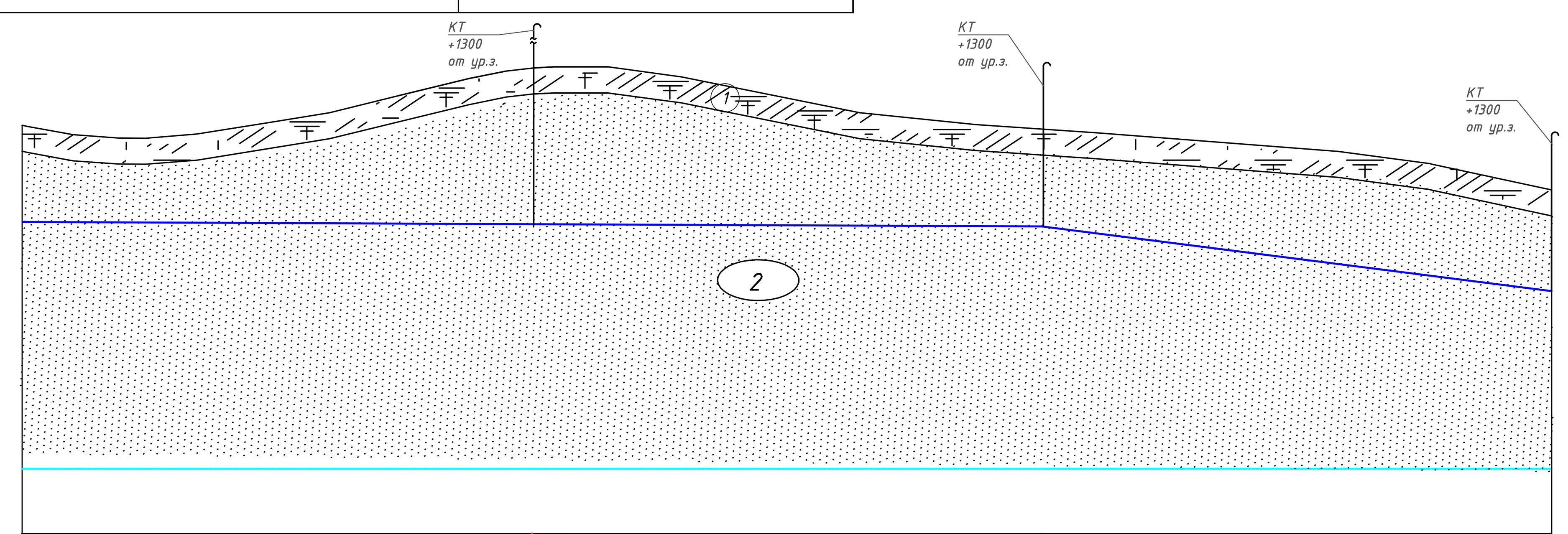

Отметка земли проектная, м	100.84	102.18	101.06	100.11
Отметка земли фактическая, м	100.84	102.18	101.06	100.11
Отметка дна траншеи, м	98.68	98.96	99.00	98.05
Отметка верха трубы, м	98.94	99.12	99.16	98.21
Глубина траншеи, м	2.16	3.22	2.06	2.06

Обозначение трубы и тип изоляции	Труба ПЭ100 ГАЗ SDR11 110x10.0 ГОСТ Р 50838-2009	Труба ПЭ100 ГАЗ SDR11 63x5.8 ГОСТ Р 50838-2009
Основание	Песчаная подушка 100мм и засыпка газопровода сверху, на высоту200мм, естественным мягким грунтом	Песчаная подушка 100мм и засыпка газопровода сверху, на высоту200мм, естественным мягким грунтом
Уклон / Длина, м	50.0 / 2.84	50.0 / 2.24; 50.0 / 1.72

Расстояние, м	2.9	47.1	50.0	50.0

Метод прокладки газопровода

Пикет: 10ПК0; 10ПК0+2.9; Переход; 10ПК1; 10ПК1+50.0

Развернутый план

Р-07-09-16-ППО.ГСН	
«Газоснабжение жилых домов ДНТ «Малиновка», расположенных в 1800 м от западной черты п. Лесной Первомайского района»	
Изм. / Кол.уч / Лист / N док. / Подпись / Дата	
Разработ.	Тагильцев А.А.	09.16
Проверил	Сорокина М.А.	09.16
ГИП	Сорокина М.А.	09.16
Заказчик: ДНТ «Малиновка»	Стадия П / Лист 17 / Листов
Продольный профиль газопровода низкого давления от 9ПК0 до 9ПК3. Продольный профиль газопровода низкого давления от 9ПК3 до 9ПК4+73.0. Продольный профиль газопровода низкого давления от 10ПК0 до 10ПК1+50.0	ООО Полимер